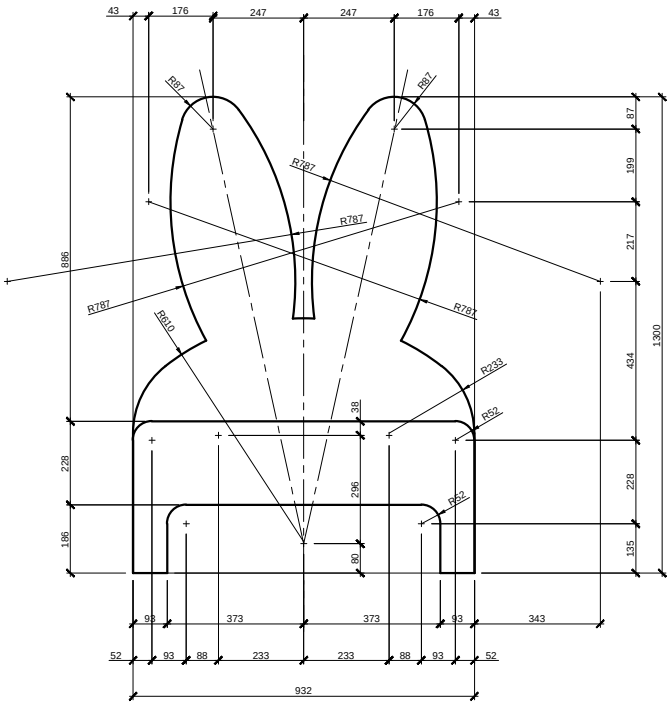
43
176
247
247
176
43
R87
R87
R787
R787
R787
R787
R610
R233
R52
R52
886
228
186
38
296
90
87
199
217
434
228
135
1300
98
373
373
93
343
52
93
88
233
233
88
93
52
932

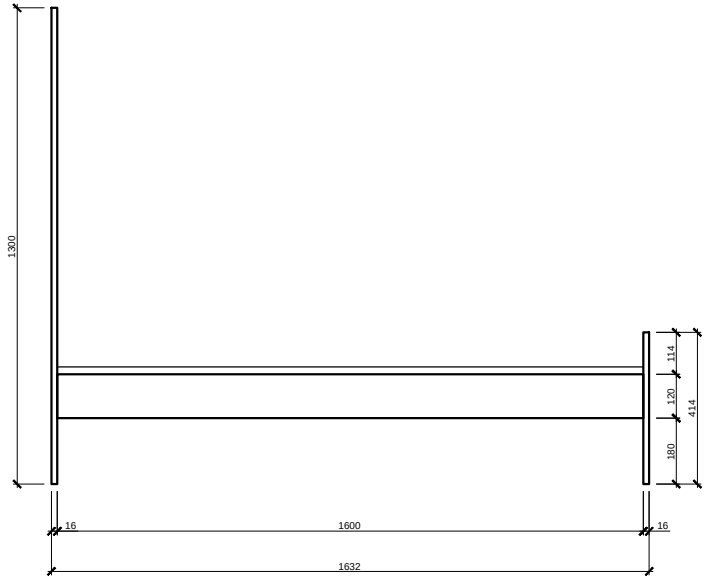
1300
114
120
180
414
16
1600
16
1632

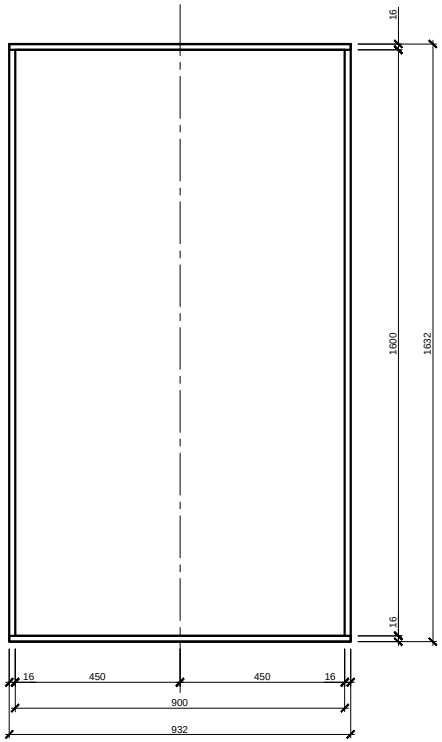
16
1600
1632
16
16
450
450
16
900
932