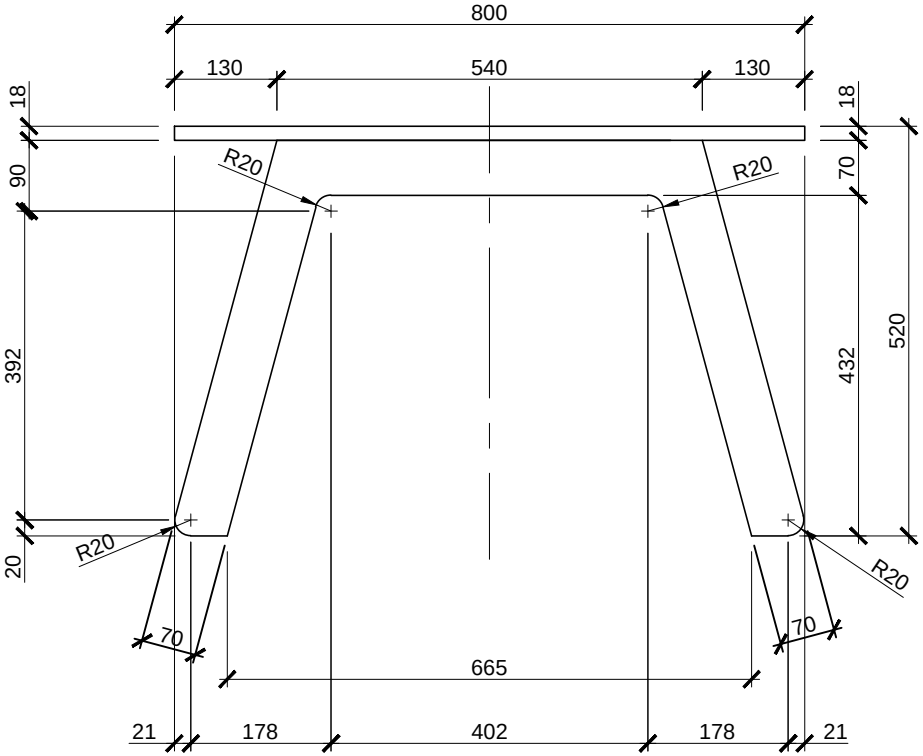
800
130
540
130
18
18
90
70
R20
R20
392
432
520
20
R20
R20
70
70
665
21
178
402
178
21

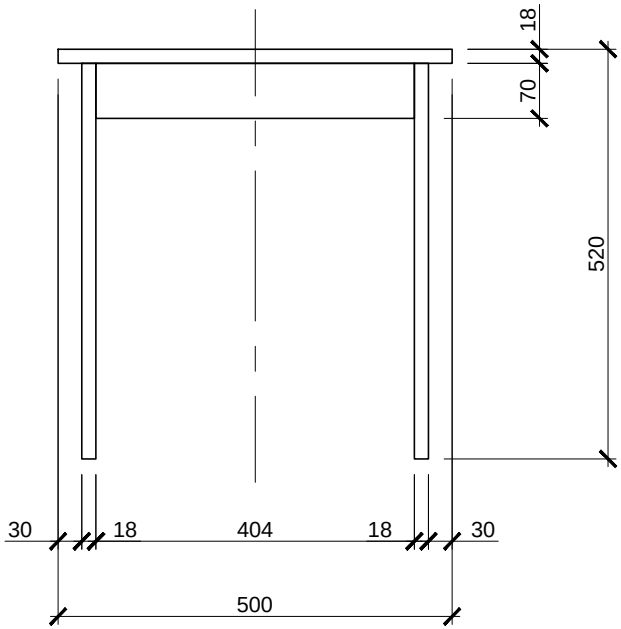
18
70
520
30
18
404
18
30
500

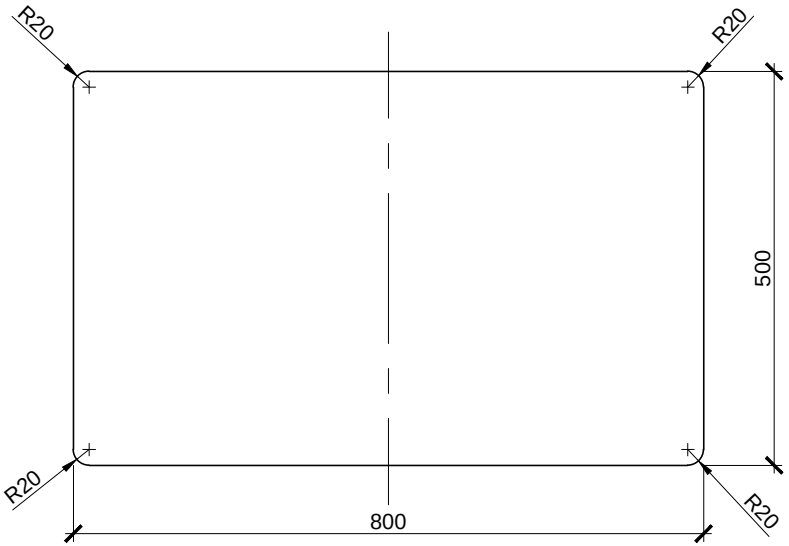
R20
R20
500
R20
R20
800