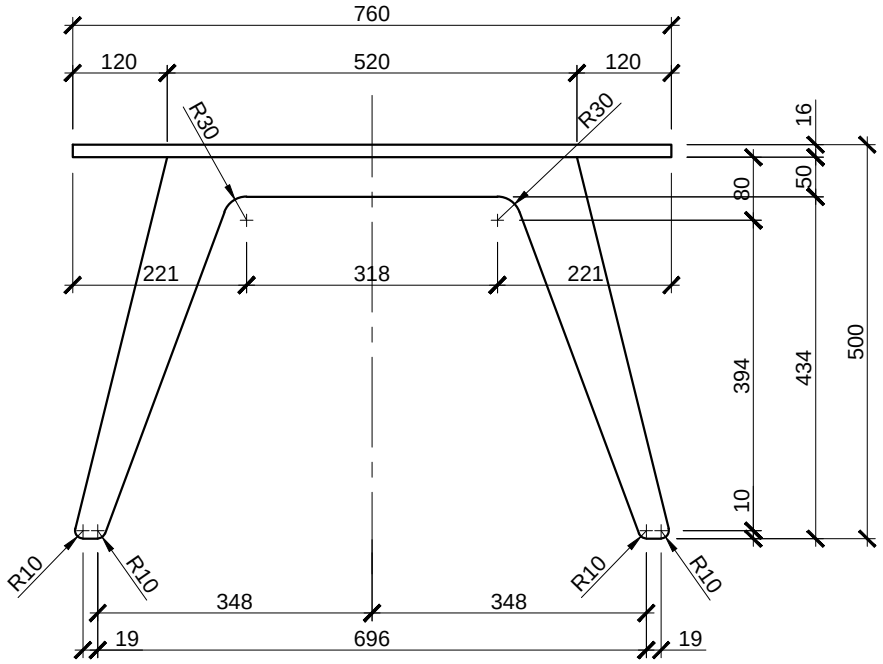
760
120
520
120
R30
R30
16
50
80
221
318
221
394
434
500
10
R10
R10
R10
R10
348
348
19
696
19

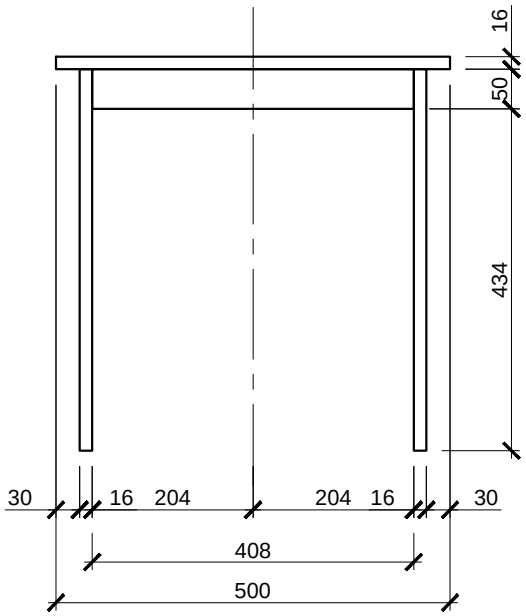
16
50
434
30
16
204
204
16
30
408
500

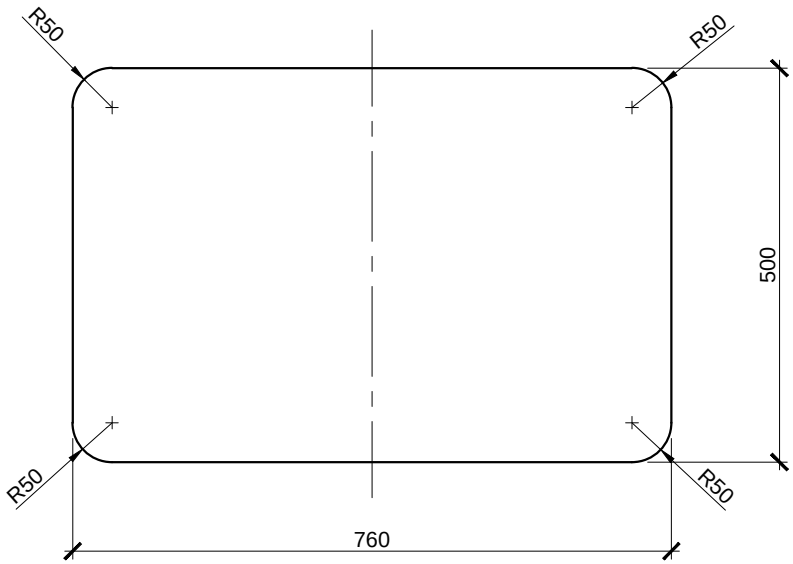
R50
R50
500
R50
R50
760